FOR SALE and USE IN JAPAN ONLY
本品の輸出、使用営業及び賃貸を禁じます。

任天堂株式会社

本　　社	〒605	京都市東山区福稲上高松町60番地 TEL (075)541-6113(代)
東京支店	〒101	東京都千代田区神田須田町1丁目22 TEL (03)3254-1781(代)
大阪支店	〒542	大阪市中央区東心斎橋1丁目5番1号 TEL (06) 245-4155(代)
名古屋営業所	〒451	名古屋市西区幅下2丁目18番9号 TEL (052)571-2506(代)
岡山営業所	〒700	岡山市奉還町4丁目4番11号 TEL (0862)52-1821(代)
札幌営業所	〒060	札幌市中央区北9条西18丁目2番地 TEL (011)621-0513(代)

©1991 Nintendo　　禁無断転載

ごあいさつ

このたびは、任天堂ファミリーコンピュータ™ディスクシステム『タイムツイスト　歴史のかたすみで…』をお買いあげいただき、誠にありがとうございました。
まずはこの「取扱説明書」をよくお読みになり、正しい使用法を御確認ください。なお、この「取扱説明書」は大切に保管されますようお願いします。

※後編をプレイするには、終了した前編のディスクカードが必要です。

ファミリーコンピュータにプロジェクションテレビ* を接続すると残像現象（画面焼け）が生ずるため、接続しないでください。

*スクリーン投影方式のテレビ

1995年9月25日、すべてはこの日から始まってしまった。

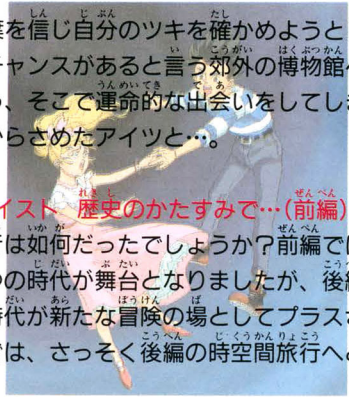

占いの言葉を信じ自分のツキを確かめようとしたオレは、出会いのチャンスがあると言う郊外の博物館へとやって来た。そう、そこで運命的な出会いをしてしまったのだ。長い眠りからさめたアイツと…。

『タイムツイスト　歴史のかたすみで…（前編）』での時空間冒険旅行は如何だったでしょうか？前編では1995年を含め、3つの時代が舞台となりましたが、後編は更にもう3つの時代が新たな冒険の場としてプラスされています。それでは、さっそく後編の時空間旅行へと出発しましょう。

時空間アドベンチャー、後編スタート!

Ⅰ

ファミリーコンピュータ本体と
RAMアダプタ、ディスクドライブを接続

↓

本体のPOWERをON

↓

画面①が出ますので、終了した前編ディスク
カードのA面を上に向けセットしてください。

画面①

Ⅱ

タイトル画面の時、STARTボタンON

↓

画面②で“こうへんから”を選び、Aボタン

↓

指示に従い、後編のB面を上にしてセット

↓

お待ちかね、ゲーム再開!!

画面②

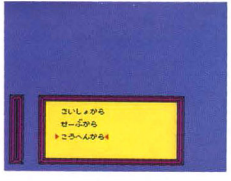

後編で、時代を記録するには？

ゲームを中断したい時等には、前編と同じくSTARTボタンを使い“せーぶ”を選択、Aボタンを押してください。なお、ゲーム後編もセーブする時は前編のディスクカードに書き込まれます。再開する時にも前編のディスクカードをセットして“せーぶから”を選ぶ事によって始まりますので、御注意ください。

博物館の展示品リスト

世界各地に古くから伝わるこれらの展示品を見たために、オレの運勢は狂っていってしまった……。前編で博物館に陳列されていた品々をリストアップ。この展示品たちのパワーが後編の展開にも大きく関係してくるでしょう。

魔封じの壺

悪魔の手

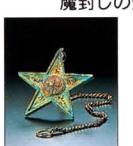

ジプシーの守り札

いましめの鈴

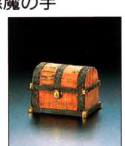

サバトの箱

ディスク取扱上の注意事項

ディスクカードは、カセットよりもずっとデリケートです。ここに書いてある注意事項をきちんと守ってあげないとゲームができなくなったりします。

ディスクカードは大切に取り扱おう

■ディスクカードの窓から見える茶色の磁気フィルム部分には、絶対に指などで直接触れないで！それから、そこを汚したり傷つけたりしないようにも気をつけよう。

■湿気や暑さにはとっても弱い。風通しのよい涼しい場所に保管しよう。

■ゴミゴミしたところは大キライ！ホコリはディスクカードの大敵なのだ。

■磁石を近づけると、データが消えちゃうぞ。テレビ、ラジオなども磁力があるから、近づけないでね。

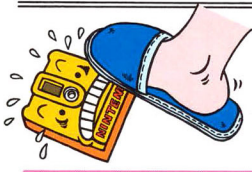

■踏んづけたりするのはもってのほか。いつもプラスチックのケースの中に入れておくように！

ディスクドライブの赤ランプがついている時は、EJECTボタンを押したり、本体の電源やRESETスイッチに手を触れちゃダメ。大きな衝撃も与えないように注意しようね。

ディスクシステムが正常に作動しなくなった時には、画面に異常を知らせるエラーメッセージが表示されます。

エラーメッセージ	内容・対処方法
でぃすくせっと えらー	画面に出てくる指示に従ってください。
ばってりー えらー	電圧が弱くなっています。 乾電池を交換してください。
らいとぷろてくと えらー	ディスクカードのツメが折れています。 ツメの所にテープを貼ってください。
げーむめいかー えらー	違ったメーカーのディスクカードがセットされています。
げーむねーむ えらー	違ったゲーム名のディスクカードがセットされています。
げーむばーじょん えらー	違ったバージョンのディスクカードがセットされています。
えーびーさいど えらー	A面、B面確認のうえ、指示どおりセットしてください。
でぃすくなんばー えらー	違った順番のディスクカードがセットされています。
でぃすくとらぶる	最寄りの任天堂へご相談ください。

※同一ゲームの前編、後編を入れ違えた場合には〝ちがったでぃすくが せっとされています〟という表示が出ます。

ディスクドライブの作動中ランプが点灯している時には、下記のことは絶対にしないでください。
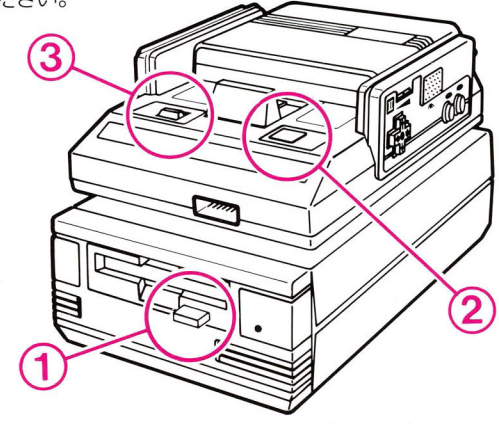
①イジェクトボタンを押さないでください。
②ファミリーコンピュータ本体の RESET ボタンを押さないでください。
③ファミリーコンピュータ本体の電源スイッチを切らないでください。